資料15　本施設整備用地現況（解体）図

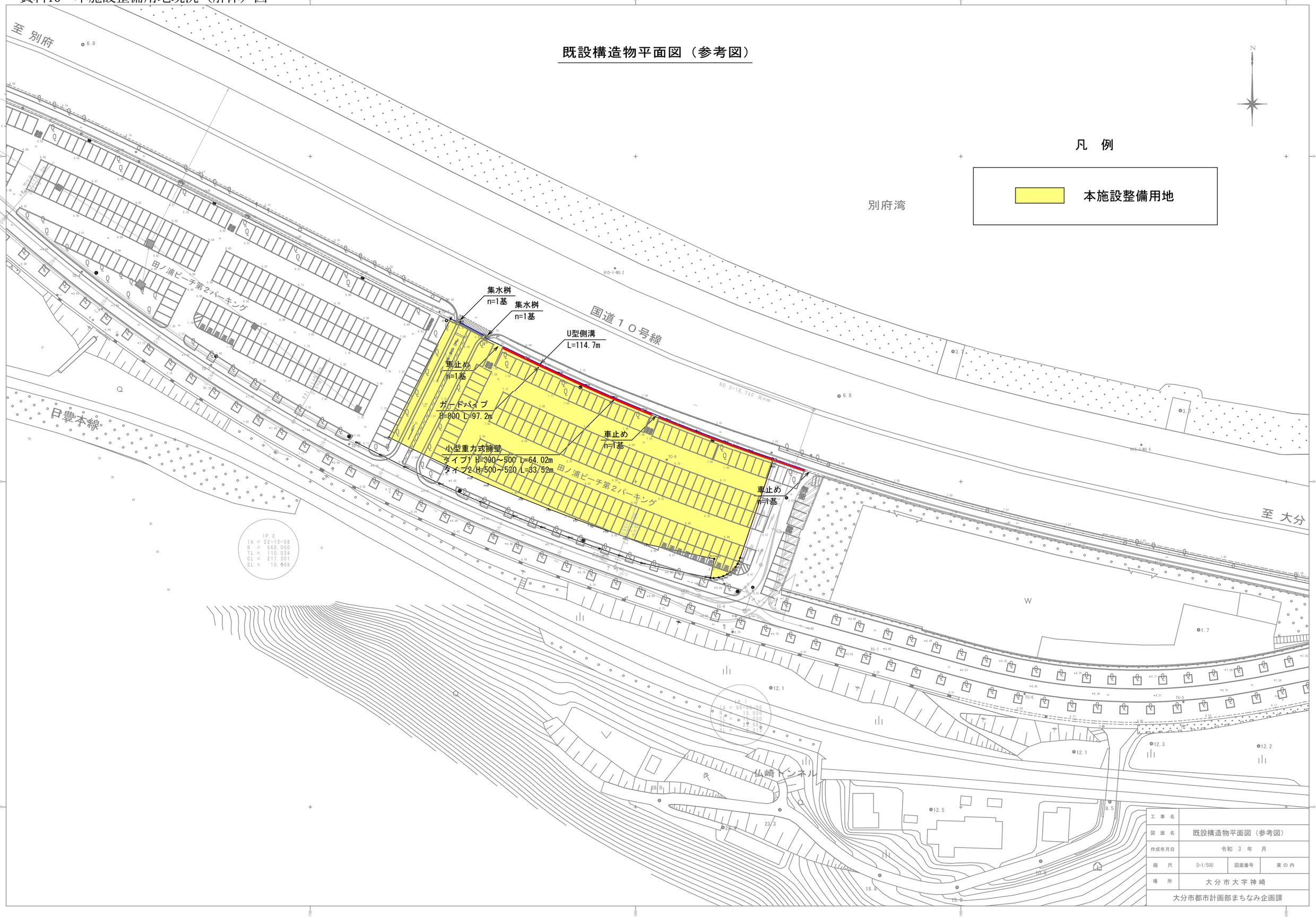

重力式擁壁展開図 V=1/20 H=1/200

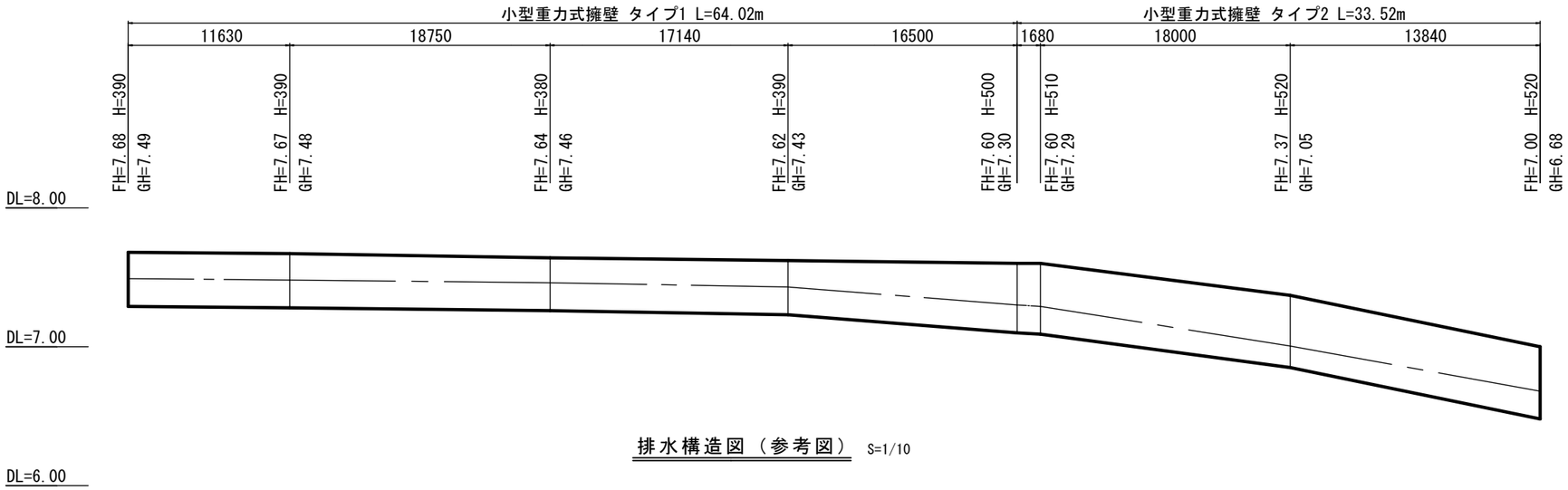

重力式擁壁構造図 S=1/10

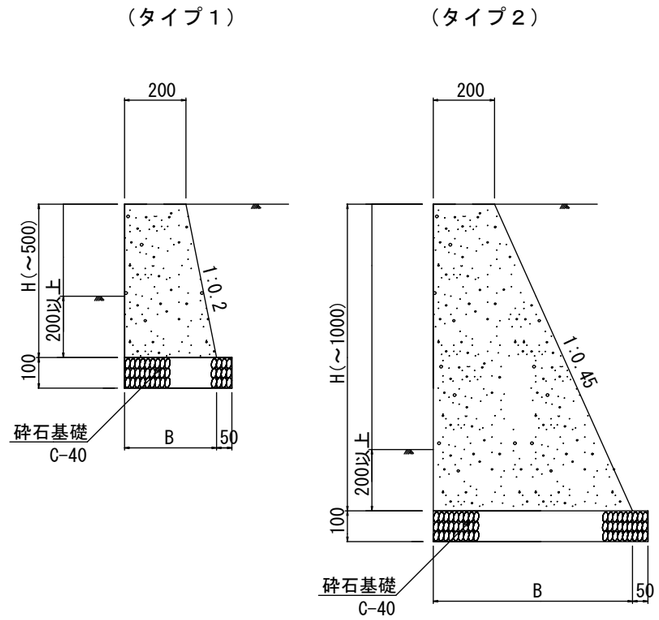

排水構造図（参考図） S=1/10

（U型側溝）

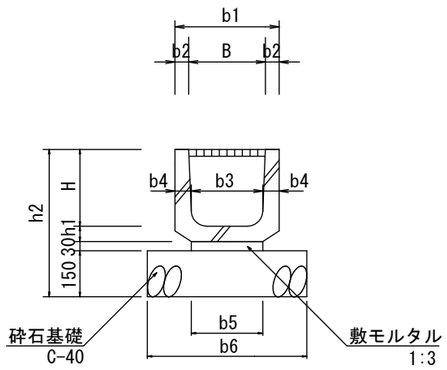

（集水桝）

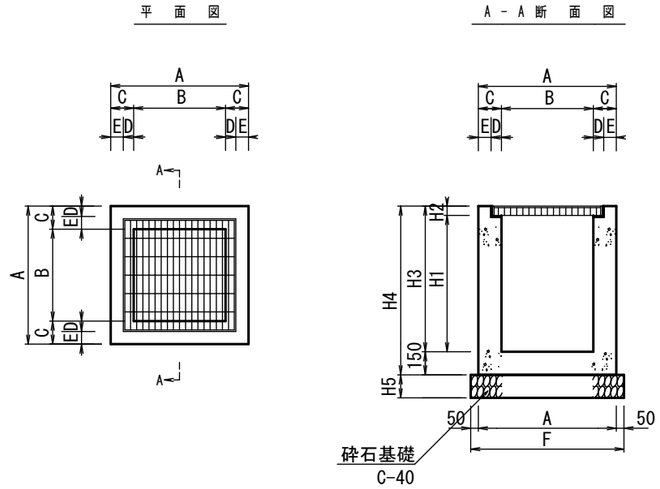

舗装構成図 （参考図） S=1/10

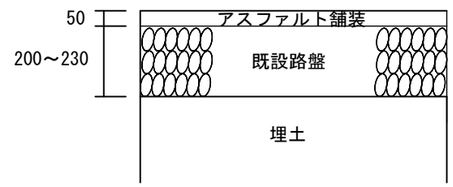

※試掘調査に基づく想定である。

寸 法 表

名　　称	B	H	b1	b2	b3	b4	b5	b6	h1	h2	L
~~B300-H300~~	~~300~~	~~300~~	~~400~~	~~50~~	~~260~~	~~60~~	~~300~~	~~500~~	~~60~~	~~490~~	~~600~~
B450-H450	450	450	560	55	400	70	430	630	70	650	600

寸 法 表

内　　寸	A	B	C	D	E	F	H1	H2	H3	H4	H5	ｸﾞﾚｰﾁﾝｸﾞ枠寸法
~~600×600×600~~	~~900~~	~~600~~	~~150~~	~~60~~	~~90~~	~~1000~~	~~556~~	~~44~~	~~600~~	~~750~~	~~150~~	~~720×720×44~~
600×600×800	900	600	150	60	90	1000	756	44	800	950	150	720×720×44
~~600×600×1000~~	~~900~~	~~600~~	~~150~~	~~60~~	~~90~~	~~1000~~	~~956~~	~~44~~	~~1000~~	~~1150~~	~~150~~	~~720×720×44~~
~~600×600×1100~~	~~900~~	~~600~~	~~150~~	~~60~~	~~90~~	~~1000~~	~~1056~~	~~44~~	~~1100~~	~~1250~~	~~150~~	~~720×720×44~~

工 事 名			
図 面 名	擁壁展開図・構造図・舗装構成図(参考図)		
作成年月	令和 3 年 月		
縮　尺	図示	図面番号	葉の内
場　所	大分市 大字 神崎		
大分市都市計画部まちなみ企画課			

防護柵構造図

ガードパイプ　H＝800　　S=1/20

側　面　図

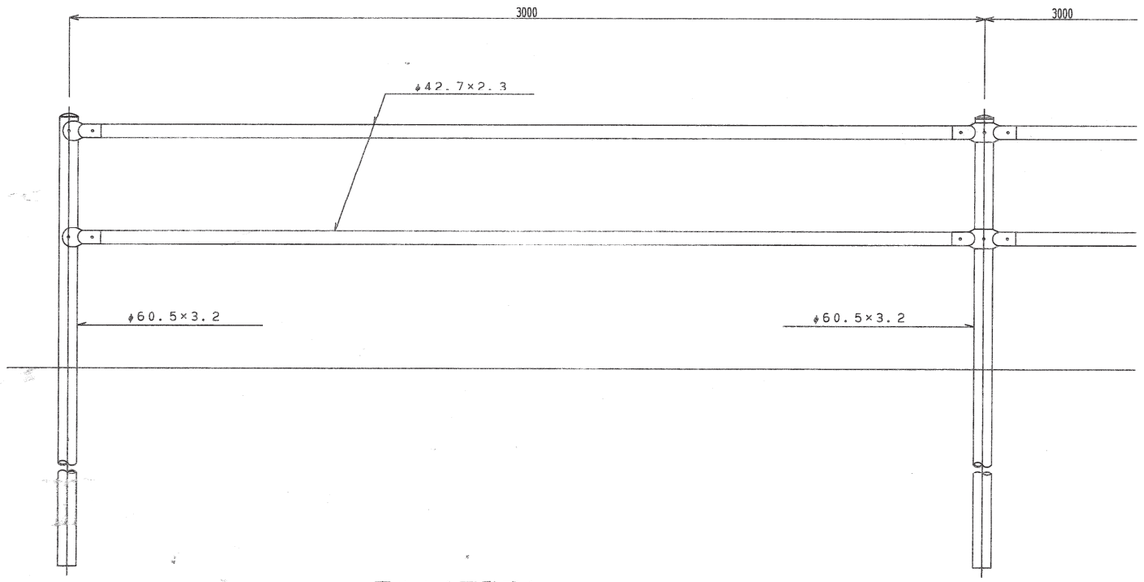

土　中　用

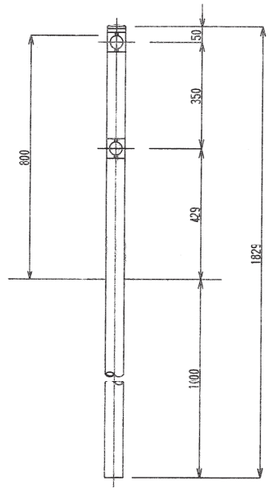

コンクリート建込用

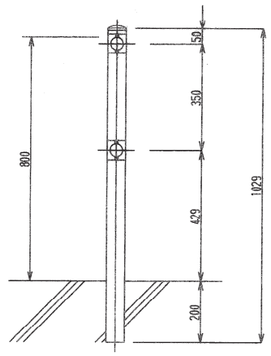

車止め（可動式）　S=1/10

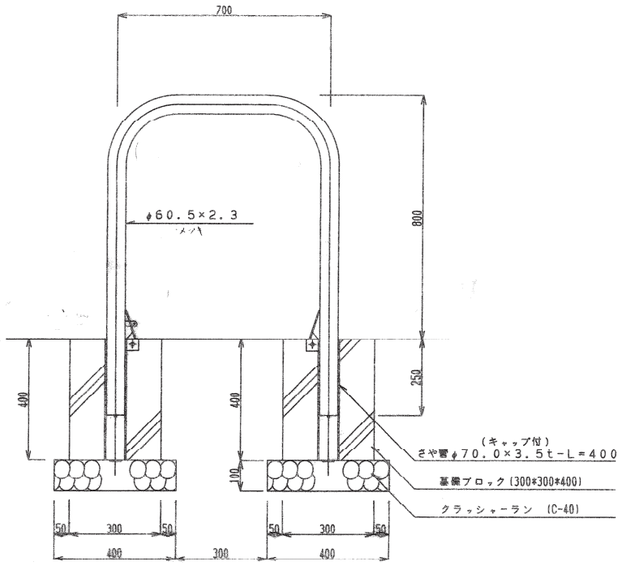

平　面　図

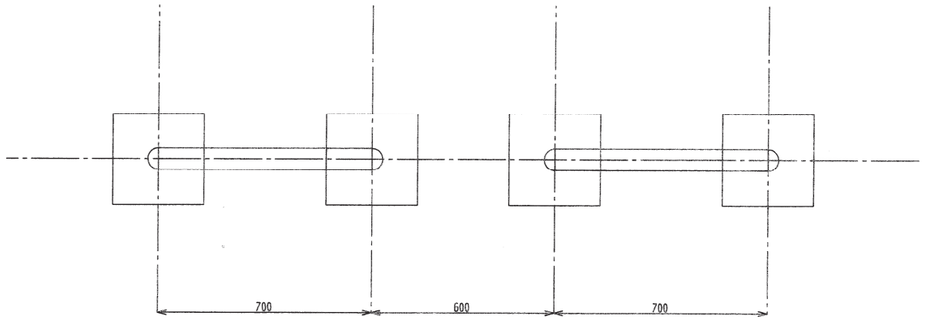

想定平面図（参考図）

※埋設位置や引込位置等については、想定であり、必要に応じて管理者との立会や試掘を実施し、確認を行うこと。

凡　例

- 照明設備施設
- 本施設整備用地

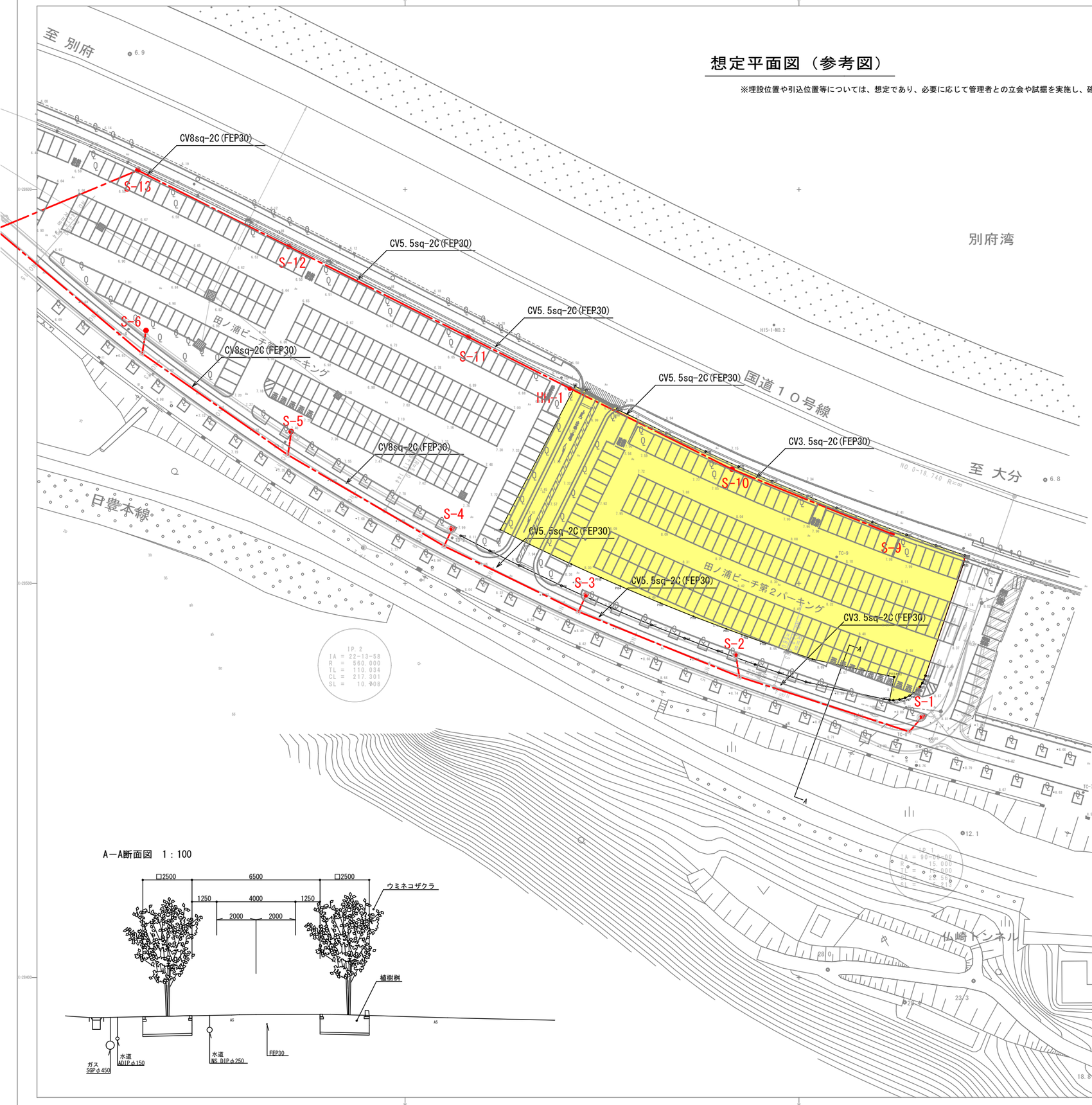

照明灯参考図

S=1：30

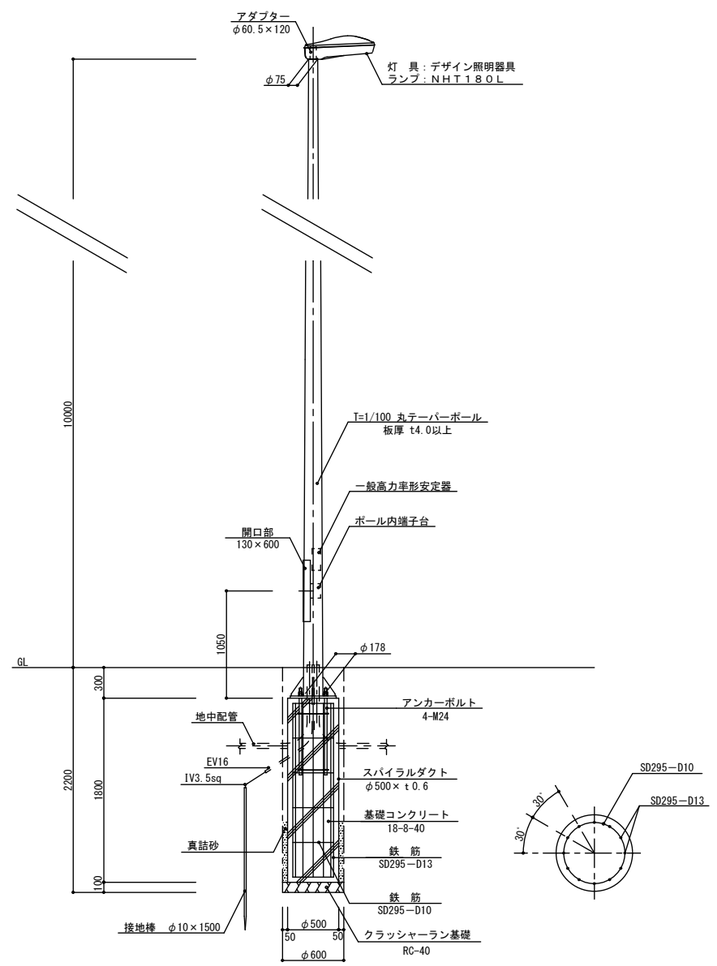

A－A断面図　1：100

工事名			
図面名	電気設備想定平面図（参考図）		
作成年月日	令和　3　年　月		
縮　尺	S=1/500	図面番号	業の内
場　所	大分市大字神崎		
大分市都市計画部まちなみ企画課			